RLS 2 F

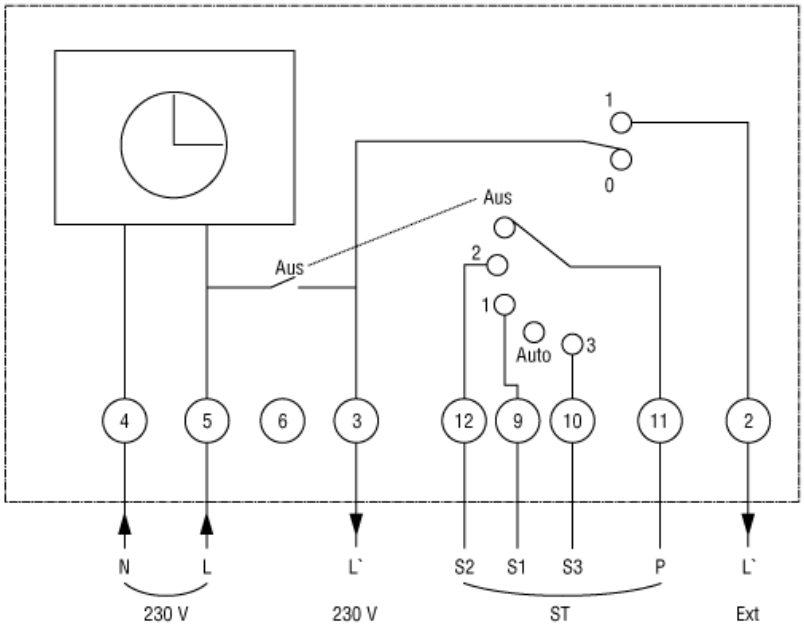
1
0
Aus
Aus
2
1
Auto
3
4
5
6
3
12
9
10
11
2
N
L
L`
S2
S1
S3
P
L`
230 V
230 V
ST
Ext